EQUIPOS Y SERVICIOS PARA SU INDUSTRIA

GH INGENIERIA S.R.L.

INDUSTRIA PARAGUAYA DE MAQUINAS

Los equipos fabricados por GH INGENIERIA S.R.L. son la solución efectiva para quien desea alta producción, eficiencia y bajos costos operativos y de mantenimiento.

De construcción robusta, preparados para durar años y años, garantizan versatilidad y excelentes resultados.

Estamos seguros que su opción por nuestra empresa será la decisión más acertada.

ELEVADORES A CANGILONES

Para transporte de granos y productos a granel con amplias capacidades y alturas que se adecuan a las condiciones más exigentes. El diseño de su cabezal reduce los daños a los granos en la descarga. Diseños innovadores y accesorios incorporados que le ayudan a obtener los mejores rendimientos con las

EQUIPOS DE TRANSPORTE

Los equipos de transporte de GH INGENIERÍA S.R.L. son diseñados para mover grandes volúmenes de material de acuerdo a su disponibilidad de espacio. Nuestros equipos abarcan una amplia variedad que van desde las CINTAS TRANSPORTADORAS como un medio sumamente económico para transporte a granel, con una amplia variedad de tamaños y modelos, las ROSCAS TRANSPORTADORAS, de fabricación totalmente metálica, de fácil montaje y mantenimiento hasta los TRANSPORTADORES A CADENA (REDLERS) para transporte horizontal, inclinado o una combinación de ambos, permitiendo suavidad en el manejo del producto, confinamiento que permite un efectivo control de las emisiones al exterior, de muy fácil montaje y gran versatilidad permitiendo diversas combinaciones en la configuración lo que muchas veces evita la utilización de varios transportadores.

GH Ingeniería S.R.L.

GH Ingeniería S.R.L.
Calle Ypacarai y calle Mbuyapey.
Barrio Villa Bonita. Villa Elisa. CP 2619.
Departamento Central. Paraguay.

Telefax:
(+ 595 21) 946127
(+ 595 21) 946464
(+ 595 21) 942639

E-mail:
ghingenieria@ghingenieriasrl.com
informaciones@ghingenieriasrl.com

http://www.ghingenieriasrl.com
http://www.facebook.com/ghingenieriasrl

INGENIERIA, CALIDAD, Y DISEÑO

AL SERVICIO DE LA PRODUCCION

SECADORES DE GRANOS

GH INGENIERÍA S.R.L. le ofrece una gran variedad de tamaños de secadores para secados continuos y/o por lotes que le posibilita elegir el más adecuado para su aplicación. Hornallas para producción de calor diseñadas para combustibles sólidos (leña), líquidos y/o gaseosos. Son de alta productividad y bajo costo operacional. Posee zonas de calentamiento y enfriado lo que permite un mejor tratamiento del grano

SISTEMAS DE PESAJE CONTINUO

Cada sistema de pesaje es diseñado luego de un análisis detallado de su aplicación para asegurar que el sistema alcanza los mayores niveles de rendimientos.

Se incluye con el proyecto manuales de operación, software de aplicación y SERVICIO TÉCNICO

LIMPIEZA DE GRANOS

Los separadores vibratorios para granos fabricados por GH INGENIERÍA S.R.L. son diseñados para limpieza y aspiración de varios tipos de granos y está disponible con varias opciones.

El propósito principal es la eficiente separación de cuerpos extraños tanto de tamaños mayores como los finos.

El sistema de aspiración ajustable permite separar las partículas livianas (pajas, cascaras, polvo) y transportarlas hasta un ciclón colector de alta eficiencia.

PLATAFORMAS VOLCADORAS

Plataformas basculantes longitudinalmente o transversalmente de acuerdo al producto a ser descargado, con capacidades que van desde 35 toneladas hasta 100 toneladas.

Con ángulo de descarga de 40', calzas trabaruedas accionadas hidraulicamente mediante cilindros nstalados en las mismas i

Modelos con cilindros i

PROYECTOS INDUSTRIALES

- Plantas de almacenamiento de granos
- Equipos para molinos harineros: limpieza, cernido, clasificación, molienda y embolsado
- Industria de alimentos balanceados: mezcladores, molinos, dosificadores
- Plantas para producción de fertilizantes
- Tanques
- Fabricación de máquinas especiales
- Molinos arroceros
- Estructuras metálicas en general
- Proyectos industriales
- PROYECTOS LLAVE EN MANO

Para aplicaciones especiales, así como para mayores informaciones, entre en contacto con nosotros en:

GH Ingeniería S.R.L.

GH Ingeniería S.R.L.
Calle Ypacarai y calle Mbuyapey.
Barrio Villa Bonita. Villa Elisa. CP 2619.
Departamento Central. Paraguay.

Telefax:
(+ 595 21) 946127
(+ 595 21) 946464
(+ 595 21) 942639

E-mail:
ghingenieria@ghingenieriasrl.com
informaciones@ghingenieriasrl.com

http://www.ghingenieriasrl.com
http://www.facebook.com/ghingenieriasrl

GH Ingeniería S.R.L.

Balanzas para pesaje en flujo continuo

GH INGENIERIA S.R.L. provee sistemas de pesaje en flujo contínuo incluyendo las tolvas, hidráulica y/o neumática, sistemas de control, estructura de soporte, plataformas y escaleras de acceso. Ingenieria a medida en función a sus espacios y necesidades, permite que nuestra empresa pueda estar presente en todos los proyectos de pequeño, mediano y gran porte que necesiten de este tipo de equipos para sus operaciones.

Pueden operar tanto en modo recepción como en modo expedición. Está compuesta por:

1. **Balde pulmón**, con capacidad para absorber fluctuaciones del flujo de material al ingreso de la tolva balanza, con compuerta de descarga montada sobre rodamientos, de accionamiento neumático, comandada desde el indicador de peso. En uno de los laterales se coloca en la tapa disponible, un Sensor capacitivo efector (sensor de rebalse), el cual entrega una señal para detener aguas arriba el sistema de pesaje continuo, la alimentación de cereal.
2. **Balde pesante**, asentada sobre 3 celdas de carga con sello IP 67, ecualizadas entre si desde una caja de unión montada en las paredes exteriores del sistema , para fácil acceso del técnico instalador/reparador. Tiene la capacidad de absorber sobrecargas por fluctuaciones en el flujo de alimentación de hasta 20% su capacidad nominal con compuerta de descarga montada sobre rodamiento con accionamiento ídem tolva pulmón.
3. **Balde de descarga**. con la capacidad para contener un ciclo del ¨**Balde Pesante**¨ , evitando sobrecargas al elemento ¨aguas abajo¨ que debe trasladar/descargar el material. Se entrega con sensor de rebalse capacitivo.

Modelos disponibles

- Diseño acorde a nuestra ingeniería y know-how para adaptarse a su industria
- Tamaños acorde a las necesidades de su industria

Balanzas para pesaje en flujo continuo

Funcionamiento típico de una balanza de pesaje en flujo continuo

4. **Sistema de Test Weight** (control automático con pesas) , corresponde a pesas laterales, ajustadas y calibradas. Las pesas están apoyadas sobre bandejas exteriores al cuerpo del módulo de la balanza, con pistones neumáticos, que al ser accionados desde el indicador montan las pesas sobre la tolva balanza, brindando un control rápido de buen funcionamiento, evitando fallas en los controles de pesaje.
5. **Sistema neumático completo** con cilindros y electroválvulas para comando de compuertas
6. **Estructura de sustentación** autoportante de fácil instalación que encierra las 3 tolvas.
7. **Consola de comando y registro de operaciones**, con salida MODBUS RS-485 bidireccional para comunicar a PC o impresora, salida RS232 y salida de comunicación MODBUS TCP, display LCD retroiluminado con indicación de peso instantáneo y ACUMULADO, monitoreo gráfico de estados y avance del proceso, alarma de fallas de funcionamiento con salida digital a estado sólido.

Características técnicas:

- Cuerpos padrones unidos mediante bridas y bulones galvanizados para facilitar su transporte y montaje
- Entrada de producto en el balde superior con bridas de espera
- Salida de descarga con brida de espera
- Pasarelas de inspección, escaleras y compuertas de acceso para tareas de mantenimiento y recambio
- Alivio de sobrepresiones instalado en el balde superior con tela filtrante

Características especiales

- Sobre pedidos especiales se pueden construir en acero inoxidable los sectores que estarán en contacto con productos agresivos

GH Ingeniería S.R.L.
Calle Ypacarai y calle Mbuyapey.
Barrio Villa Bonita. Villa Elisa. CP 2619.
Departamento Central. Paraguay.

Telefax:
(+ 595 21) 946127
(+ 595 21) 946464
(+ 595 21) 942639

E-mail:
ghingenieria@ghingenieriasrl.com
informaciones@ghingenieriasrl.com

http://www.ghingenieriasrl.com

Representante:

GH Ingeniería S.R.L.

TOLVAS DOSIFICADORAS DE COMPONENTES

Las tolvas dosificadoras fabricadas por **GH INGENIERIA S.R.L**. son un elemento fundamental en las plantas mezcladoras.

Tolva de diseño modular, que permite la adición de varias en línea para diferentes productos a dosificar.

La misma está preparada para recibir productos desde una pala cargadora frontal cuya altura de operación determinará la altura máxma de la boca de acceso de la pala.

La parte superior de entrada, posee una rejilla de madera de ley para separación inicial de los eventuales terrones.

Las capacidades están determinadas en función de la producción final deseada y a la cantidad de componentes que forman parte del proyecto final.

Las tolvas puede ir o no montadas sobre celdas de carga, en función del tipo de dosificación deseada: por diferencia de peso o por pesaje contínuo.

La tolva posee una brida en su sección inferior que permite el montaje de otros componentes del proyecto a saber: desterronadores, válvulas dosificadoras o cualquier otro elemento componente del proyecto.

Modelos disponibles

- Construcción standard en acero carbono con tratamiento superficial y pintura epóxica

- Sobre pedido, puede ser fabricado en Acero inoxidable sobre estructura de acero carbono o totalmente en acero inoxidable

TOLVAS DOSIFICADORAS DE COMPONENTES

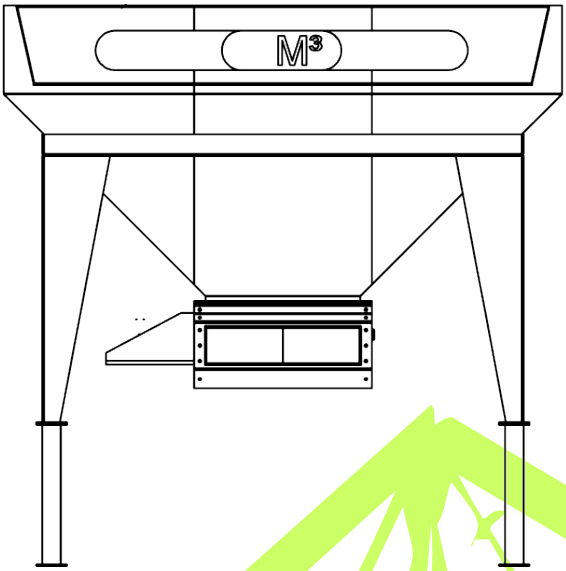

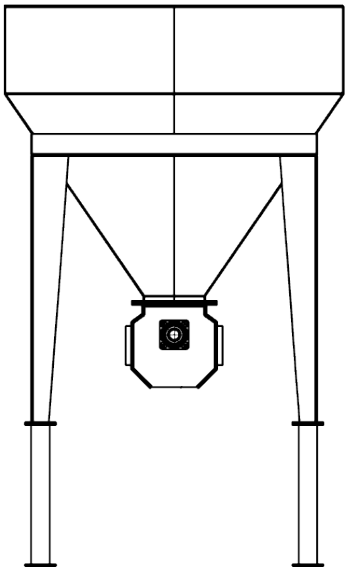

Características técnicas

GH Ingeniería S.R.L.

GH Ingeniería S.R.L.
Calle Ypacarai y calle Mbuyapey.
Barrio Villa Bonita. Villa Elisa. CP 2619.
Departamento Central. Paraguay.

Telefax:
(+ 595 21) 946127
(+ 595 21) 946464
(+ 595 21) 942639

E-mail:
ghingenieria@ghingenieriasrl.com
informaciones@ghingenieriasrl.com

http://www.ghingenieriasrl.com

Representante:

GH Ingeniería S.R.L.

Homogenizador de sólidos TIPO PUGMILL

El mezclador-homogenizador diseñado y fabricado por ***GH INGENIERIA S.R.L.,*** combinado de paletas y transportador a tornillo provee un mezclado continuo y uniforme de sólidos permitiendo la mezcla incluso con líquidos para recubrimiento del producto sin afectar la mezcla.

Las paletas mezcladoras se dimensionan en función de las capacidades deseadas.

Las paletas permiten su ajuste dentro del equipo variando su orientación para obtener mayores capacidades y calidad de mezcla.

Las paletas son metálicas montadas sobre pernos roscados con tuercas sobre el caño que constituye el eje del equipo.

La inclinación de las paletas puede ser modificada en su ángulo de ataque para producir el grado deseado de mezclado.

El equipo viene equipado con un dispositivo para aplicación de líquidos en la entrada equipado con aspersores y un sistema de laberinto que permite el contacto total entre líquido aplicado y sólido en proceso.

Tenemos la ingeniería y el know-how para dimensionar el equipo para adaptarlo a su instalación nueva y/o existente

Modelos disponibles

- Diseño acorde a nuestra ingeniería y know-how para adaptarse a su industria
- Convencionales, para operación horizontal o con inclinación
- Tamaños acorde a las necesidades de su industria

Homogenizador de sólidos
TIPO PUGMILL

Características técnicas:

- Módulos padrones unidos mediante bridas y bulones galvanizados. Esto facilita su montaje y desmontaje en sitios de difícil acceso
- Motorreductores de primera línea de nivel mundial con alto factor de servicio
- Fondo y laterales del equipo totalmente desmontables
- Entradas y descargas de fácil instalación
- Posee un adaptador de entrada con recorrido laberíntico para aplicación y distribución sobre el producto de elementos líquidos aglomerantes

Características especiales:

- Construcción en acero carbono con tratamiento superficial y recubrimiento con pintura epóxica y poliuretánica de terminación en color a elección
- Construcción, a opción el comprador, en acero inoxidable AISI 304
- Posee tapas superiores de inspección desmontables para limpieza y mantenimiento en el interior del equipo

GH Ingeniería S.R.L.
Calle Ypacarai y calle Mbuyapey.
Barrio Villa Bonita. Villa Elisa. CP 2619.
Departamento Central. Paraguay.

Telefax:
(+ 595 21) 946127
(+ 595 21) 946464
(+ 595 21) 942639

E-mail:
ghingenieria@ghingenieriasrl.com
informaciones@ghingenieriasrl.com

http://www.ghingenieriasrl.com

Representante:

GH Ingeniería S.R.L.

ACONDICIONADOR DE TERRONES (DESTERRONADOR)

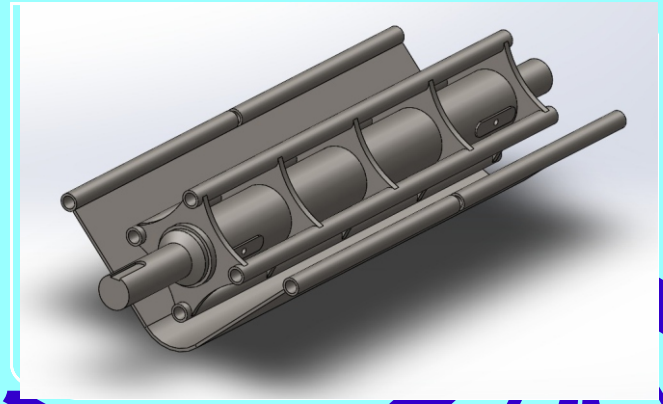

Los acondicionadores de terrones fabricados por **GH INGENIERIA S.R.L.** están diseñados para devolver a los terrones de fertilizantes a su estado granular.

Los terrones ingresan al equipo a través de la entrada superior y un rotor girando a bajas revoluciones, con (04) barras suave y eficientemente produce la disgregación de los terrones que son capturados por una malla inferior perforada de acuerdo al calibre indicado por el cliente y lo dejan fluir libremente sin ser afectado el producto.

Diseñado pensando en la accesibilidad, la malla perforada es fácilmente accesible a través de una compuerta con bisagras y pasadores montados en cada una de las cuatro esquinas de la citada malla que permiten su rápido desmontaje para limpieza y eventual reemplazo.

Los rodamientos y componentes de transmisión son de alto factor de servicio lo que garantizan una alta duración sin afectar la continuidad del trabajo incluso en las más difíciles condiciones de operación.

El equipo puede operar independientemente o bien bajo tolvas dosificadoras de componentes para asegurar que los mismos no poseerán terrones que pasaran a formar parte de la mezcla final.

Modelos disponibles

Se diseñan para operación independiente, con carga exclusiva al equipo o bien para instalarse debajo de tolvas existentes para trabajar con las mismas

ACONDICIONADOR DE TERRONES (DESTERRONADOR)

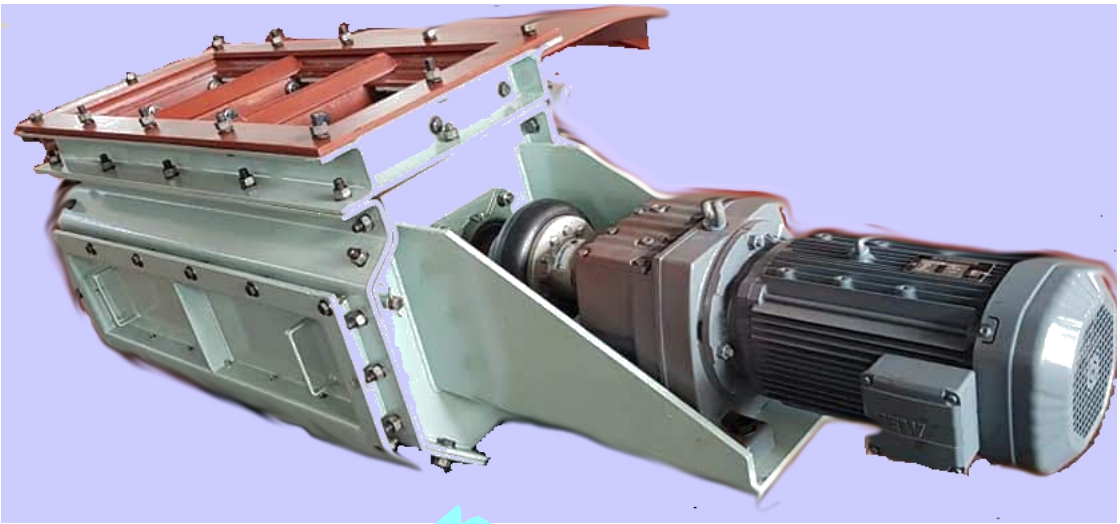

Características técnicas

- Motorreductores de primera línea mundial con alto factor de servicio

- Malla perforada inferior facilmente desmontable e intercambiable en función a las necesidades finales de usuario

Características especiales

- A opción del cliente, se pueden fabricar en acero carbono o en acero inoxidable AISI 304

GH Ingeniería S.R.L.
Calle Ypacarai y calle Mbuyapey.
Barrio Villa Bonita. Villa Elisa. CP 2619.
Departamento Central. Paraguay.

Telefax:
(+ 595 21) 946127
(+ 595 21) 946464
(+ 595 21) 942639

E-mail:
ghingenieria@ghingenieriasrl.com
informaciones@ghingenieriasrl.com

http://www.ghingenieriasrl.com

Representante:

GH Ingeniería S.R.L.

Cintas Transportadoras Cerradas con Retro Alimentación

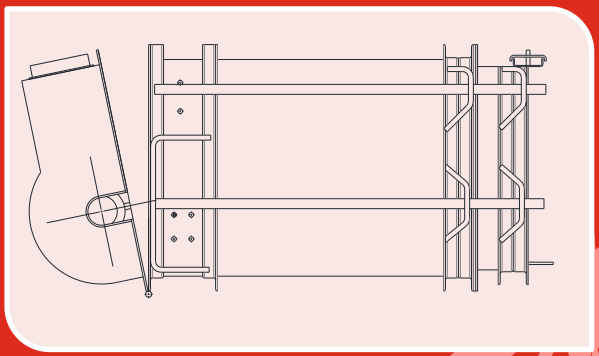

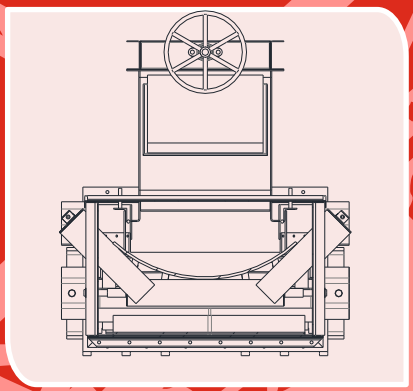

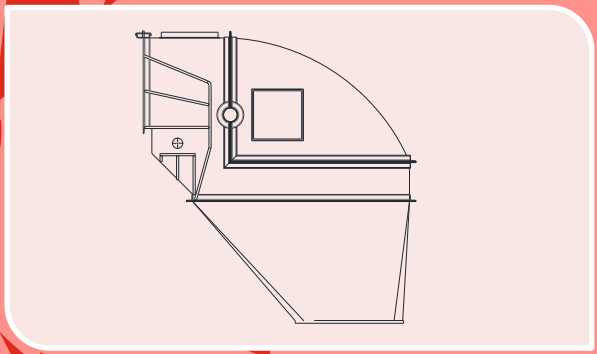

Las cintas transportadoras cerradas con retro-alimentación fabricadas por GH INGENIERIA S.R.L. son diseñadas para un manejo suave, seguro y eficiente de transportes a granel.

Este transportador, totalmente cerrado, contiene perfectamente al polvo y derrames de material y lo vuelve a retro-alimentar sobre el transportador por medio de un dispositivo instalado en la sección trasera del mismo

Son equipos de alto rendimiento, bajo mantenimiento, seguros, suaves y eficientes. El diseño de los rodillos los aisla del polvo interno y otros agentes contaminantes.

El retorno de la correa se produce sobre un material anti-estático y en ese proceso barre continuamente con los productos que han caído en el equipo y los transporta hacia la sección trasera para producir la retro-alimentación.

La disposición de los rodillos internos permite conformar perfectamente la correa para el transporte eficiente del producto hasta la boca de descarga.

Los rodillos son fabricados con rodamientos altamente sobre-dimensionados y totalmente sellados en el interior para evitar la entrada de polvo.

Los rodamientos doblemente sellados de rodillos están instalados en el interior de los mismos lo que los aisla del polvo y contaminantes.

La separación entre las estaciones de rodillos reduce notablemente los esfuerzos sobre los mismos y la potencia necesaria para accionar el equipo.

El fondo del equipo, fabricado de material anti-estático, está convenientemente montado con tornillos flotantes, lo que permite su desplazamiento libre ante variaciones térmicas evitando así la deformación de los mismos.

El tambor de accionamiento tiene recubrimiento vulcanizado con goma para evitar deslizamientos entre el mismo y la cinta lo que ocasionaría un prematuro desgaste de las mismas.

También se pueden instalar descargadores intermedios en caso que sean necesarios.

Para transición entre tramos rectos e inclinados (inclinación máxima recomendada 12º) se fabrican módulos con inclinación gradual hasta alcanzar la inclinación deseada.

Las CINTAS TRANSPORTADORAS CERRADAS CON RETROALIMENTACION son la última tecnología para un transportador libre de polvo.

Modelos disponibles

. Con correas desde 24" hasta 42" y mayores
. Capacidades nominales de hasta 1.000 ton/hora

(*) Capacidad Basada en P.E.: 750 kgr/m3

Cintas Transportadoras Cerradas con Retro Alimentación

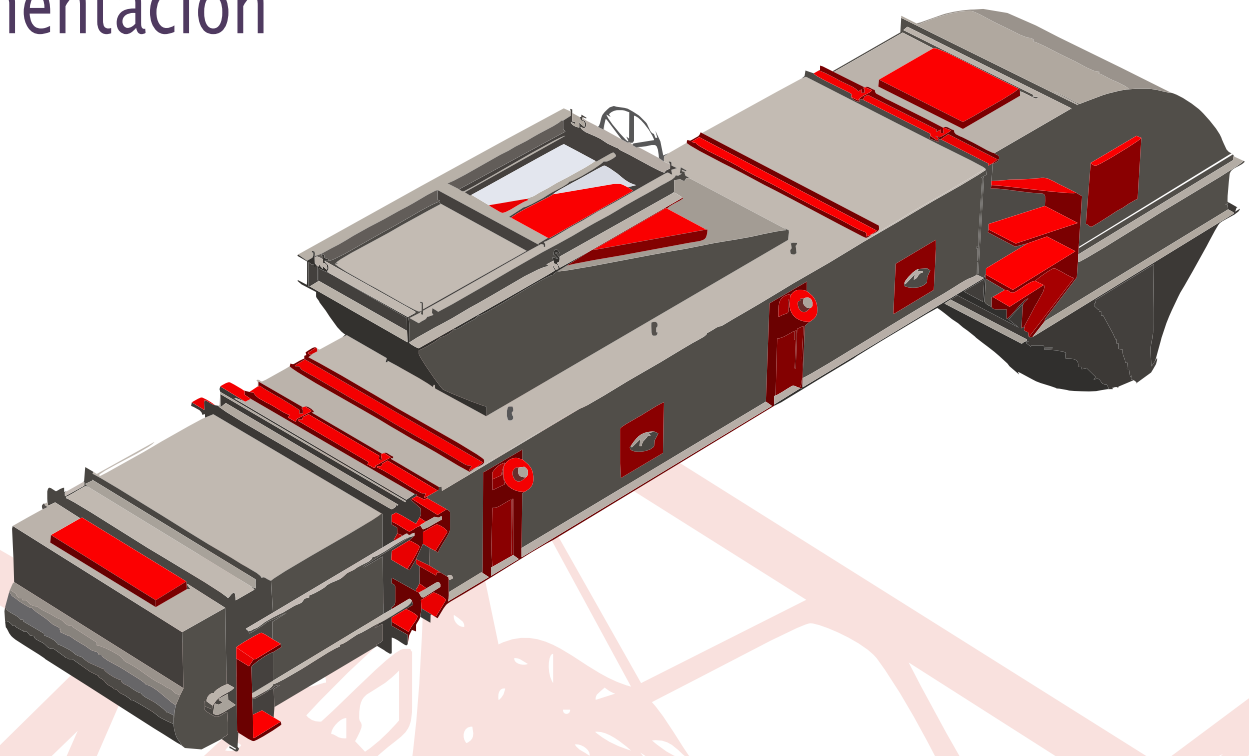

Características técnicas

- Cuerpos padrones unidos mediante bridas y bulones galvanizados, lo que facilita su montaje.
- Motorreductores de accionamiento con alto factor de servicio.
- Cintas convenientemente dimensionadas en función a los requerimientos del equpo.
- Cobertura superior fácilmente removible para acceso y limpieza.
- Fondo del transportador totalmente desmontable.
- Entrada y descargas de fácil instalación.

Características especiales

. Cola con tensores de tracción y de nivelación.
. Sección trasera con juntas para evitar salida de polvo al exterior
. Remoción de los tambores frontal y posterior sin necesidad de cortar la cinta
. Rodamientos altamente sobredimensinados
. Entrada de producto diseñadas para encaminar directamente al material en la dirección de transporte

GH Ingeniería S.R.L.
Calle Ypacarai y calle Mbuyapey.
Barrio Villa Bonita. Villa Elisa. CP 2619.
Departamento Central. Paraguay.

Telefax:
(+ 595 21) 946127
(+ 595 21) 946464
(+ 595 21) 942639

E-mail:
ghingenieria@ghingenieriasrl.com
informaciones@ghingenieriasrl.com

http://www.ghingenieriasrl.com

Representante:

GH Ingeniería S.R.L.

Secador de granos

Los secadores continuos para granos de GH Ingeniería S.R.L. son diseñados con criterios de ingeniería destinados a obtener el mayor aprovechamiento energético para el secado eficiente y uniforme de granos que le permitirá períodos de almacenamiento prolongados con total seguridad.

Están dimensionados para capacidades que van desde 10 toneladas / hora, para la reducción de la humedad de 18% a 13%, pudiendo ser utilizados para el secado de soja, trigo, maíz, sorgo y otros granos.

Los secadores son enteramente metálicos. Sus cámaras de secado y enfriamiento son atravesadas por canales en forma de V invertida dispuestos horizontalmente, con entradas y salidas de aire alternadas (secadores a caballetes) o bien en columnas independientes con descenso del producto en zig-zag que evitan la acumulación de impurezas (secadores a columnas). Mientras los canales de entrada de aire se encuentran abiertos, los mismos se encuentran cerrados en el extremo opuesto. De esta manera, el aire es obligado a recorrer toda la masa de granos que viene descendiendo por entre los canales, eliminándose la humedad contenida en aquellos. En la parte inferior del secador, el enfriamiento es realizado de la misma manera que el secado pero utilizando aire a temperatura ambiente.

Ambos tipos de secadores poseen una tolva superior con suficiente capacidad para compensar la disminución de volumen por pérdida de humedad en el proceso de secado.

Los secadores pueden trabajar en régimen continuo o, para humedades mayores, su funcionamiento puede ser en régimen intermitente.

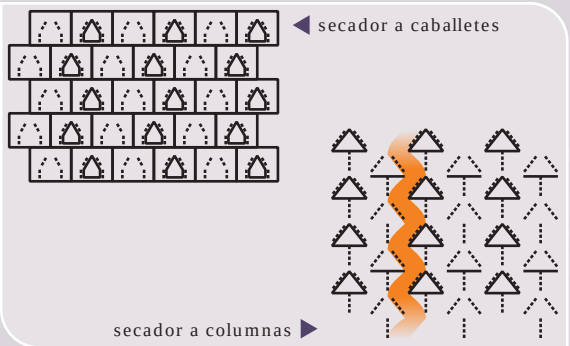

Secador de granos

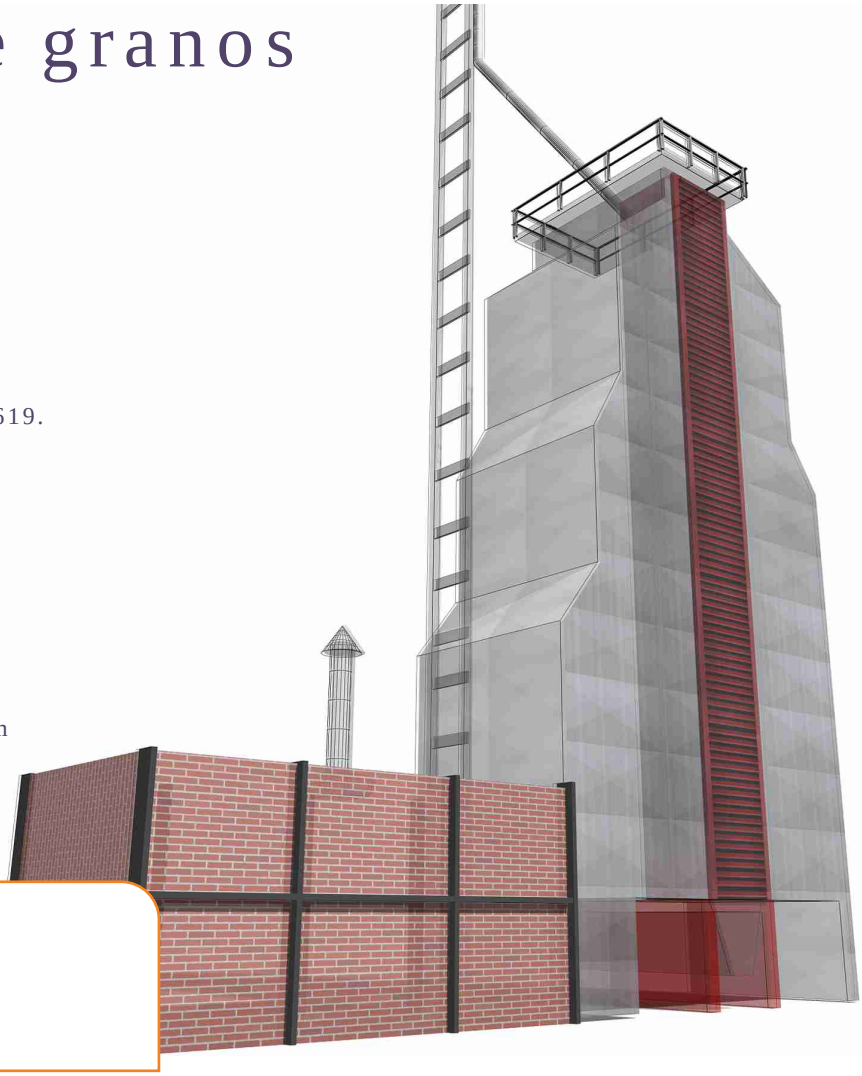

GH Ingeniería S.R.L.
Calle Ypacarai y calle Mbuyapey.
Barrio Villa Bonita. Villa Elisa. CP 2619.
Departamento Central. Paraguay.

Telefax:
(+ 595 21) 946127
(+ 595 21) 946464
(+ 595 21) 942639

E-mail:
ghingenieria@ghingenieriasrl.com
informaciones@ghingenieriasrl.com

http://www.ghingenieriasrl.com

Representante:

Características técnicas

Horno:
- Construido con materiales refractarios y de fundición de excelente calidad.
- Diseñado con volúmenes de hogar y superficies de parrilla adecuados a las capacidades requeridas para cada modelo de secador, lo que permite la utilización eficiente de la leña. (Importante: sobre pedido, diseñamos hornos a diesel, fuel oil, gas u otro combustible).

Tolva de carga:
- Situada en la parte superior del equipo.
- Encargada de recibir los granos provenientes de los equipos de carga y distribuirlos uniformemente en el cuerpo del secador.
- Dimensionada para compensar pérdidas de volumen en el proceso de extracción de humedad.

Torre de secado:
- Compuesta por caballetes en forma de V invertida o por columnas, dispuestos en camadas horizontales alternativas que tienen por finalidad el precalentamiento, secado y enfriamiento de los granos.

Exhaustores:
- Constituidos por ventiladores axiales ubicados en la parte frontal del difusor.
- Construidos para operar con gran caudal de aire y bajas presiones.
- Diseñados para otorgar el máximo rendimiento con mínimas potencias.

Sistema de descarga:
- Compuesto por una serie de exclusas rotativas con velocidad regulable, lo que permite, mediante su funcionamiento suave y continuo, la regulación a voluntad de la capacidad de descarga.

GH Ingeniería S.R.L.

Cinta transportadora

Las cintas transportadoras de GH Ingeniería S.R.L. son el medio más económico de transporte a granel ya que presentan un alto rendimiento con mínimo consumo de energía, excelente durabilidad, montaje y mantenimiento extremadamente simples.

El sistema de la cinta permite puntos intermedios de carga y descarga, con posibilidades de grandes longitudes y altas capacidades. La correcta selección y dimensionamiento de los elementos garantizan un funcionamiento perfecto con bajo mantenimiento y larga vida útil. Los rodillos de estas cintas transportadoras poseen rodamientos blindados y vedados con sellos de tipo laberinto, lo que garantiza una larga duración con nulo mantenimiento.

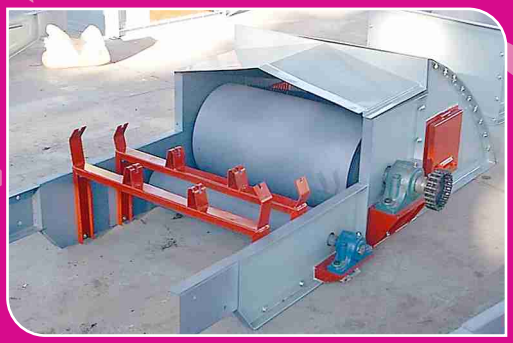

Características técnicas

- Construcción adecuada para productos a granel con peso específico de 0,75 Ton / m³.
- Motores eléctricos de 220 V, 380 V y 660 V.
- Movimentación y reducción por contraeje con correas y poleas en V, o por motorreductores (a elección).
- Protección de los accionamientos.
- Vigas metálicas en módulos padrones de chapa doblada en forma de doble U.
- Unión de los módulos con empalmes de chapa doblada y tornillos de cabeza hexagonal galvanizados.
- Rodillos de carga intercambiables dispuestos sobre caballetes en V.
- Rodillos de retorno.
- Cinta seleccionada de acuerdo a la longitud del transportador y al tipo de producto a transportar.
- Junta de la cinta vulcanizada en frío.
- Estiradores de cinta.
- Descarga final.
- Pintura de fondo anticorrosión y pintura de acabado.

Cinta transportadora

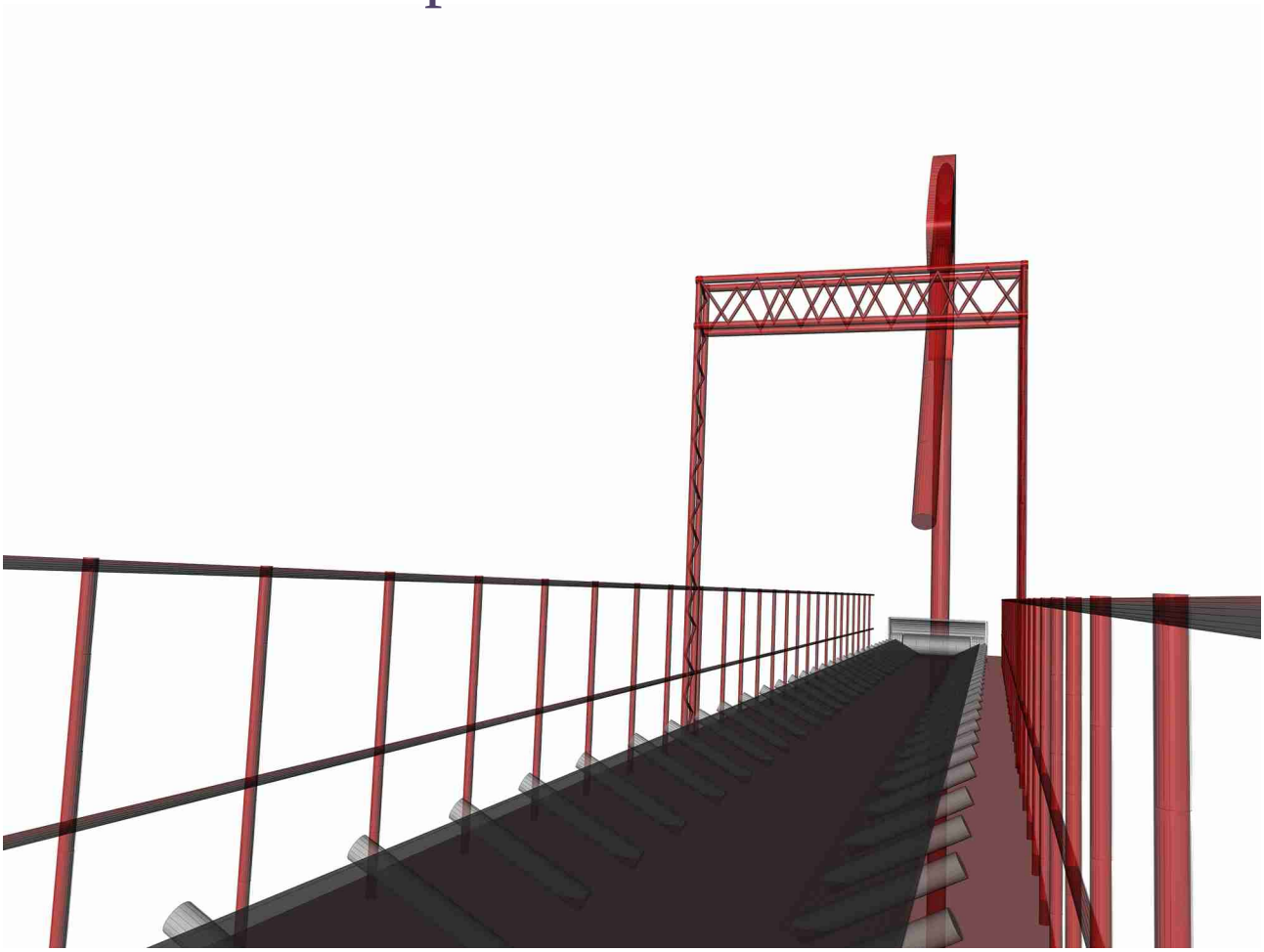

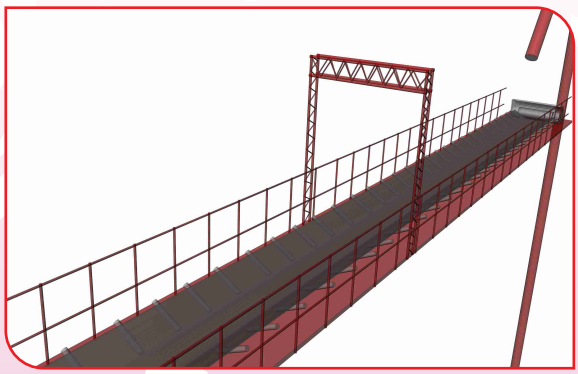

GH Ingeniería S.R.L.
Calle Ypacarai y calle Mbuyapey.
Barrio Villa Bonita. Villa Elisa. CP 2619.
Departamento Central. Paraguay.

Telefax:
(+ 595 21) 946127
(+ 595 21) 946464
(+ 595 21) 942639

E-mail:
ghingenieria@ghingenieriasrl.com
informaciones@ghingenieriasrl.com

http://www.ghingenieriasrl.com

Representante:

GH Ingeniería S.R.L.

Transportador a cadena

Los transportadores a cadena de GH Ingeniería S.R.L. son altamente resistentes e ideales para el transporte de productos a granel. Estos transportadores son ideales para el transporte eficiente de altas capacidades a bajas velocidades.

El suave deslizamiento de la cadena con paletas plásticas de UHMW (*ultra high molecular weight* o ultra alta densidad molecular) adheridas a la misma permite que prácticamente toda la sección del transportador sea utilizada en el transporte. El material es transportado como una masa sólida, eliminando las turbulencias.

Estos transportadores son la máxima expresión para el transporte en masa, ya que ofrecen capacidades que van desde las 10 toneladas por hora para el transporte de productos a granel. Los transportadores a cadena de GH Ingeniería S.R.L. están diseñados para mover grandes volúmenes de material en espacios limitados.

El transportador a cadena puede ser utilizado en una gran variedad de situaciones para el transporte de material a granel. Usualmente es utilizado para:

- Transporte de productos sensibles (semillas) evitando su daño durante el transporte.
- Transporte desde tolvas de recepción hasta elevadores de carga o almacenamiento.
- Transporte hasta elevadores para expedición o redistribución.
- Carga superior y descarga de silos.
- En general, para transporte de grandes volúmenes, presentando gran facilidad para la instalación de varias cargas / descargas intermedias, con posibilidad de accionamiento neumático (opcional).

Estos transportadores a cadena son muy adaptables y pueden ser configuradas en una serie de segmentos horizontales e inclinados. Las opciones comunes que requieren dos y hasta tres transportadores pueden ser reemplazadas por un solo transportador GH con la configuración deseada (ver gráfico).

Modelos disponibles

- Convencionales, para transporte horizontal o con pequeñas inclinaciones (hasta 10º).
- De tipo bulk-flo, para transporte inclinado, que puede llegar a 90º.
- Transportadores a cadena de dos niveles, con posibilidad de transportar productos de ida y de vuelta.

Transportador a cadena

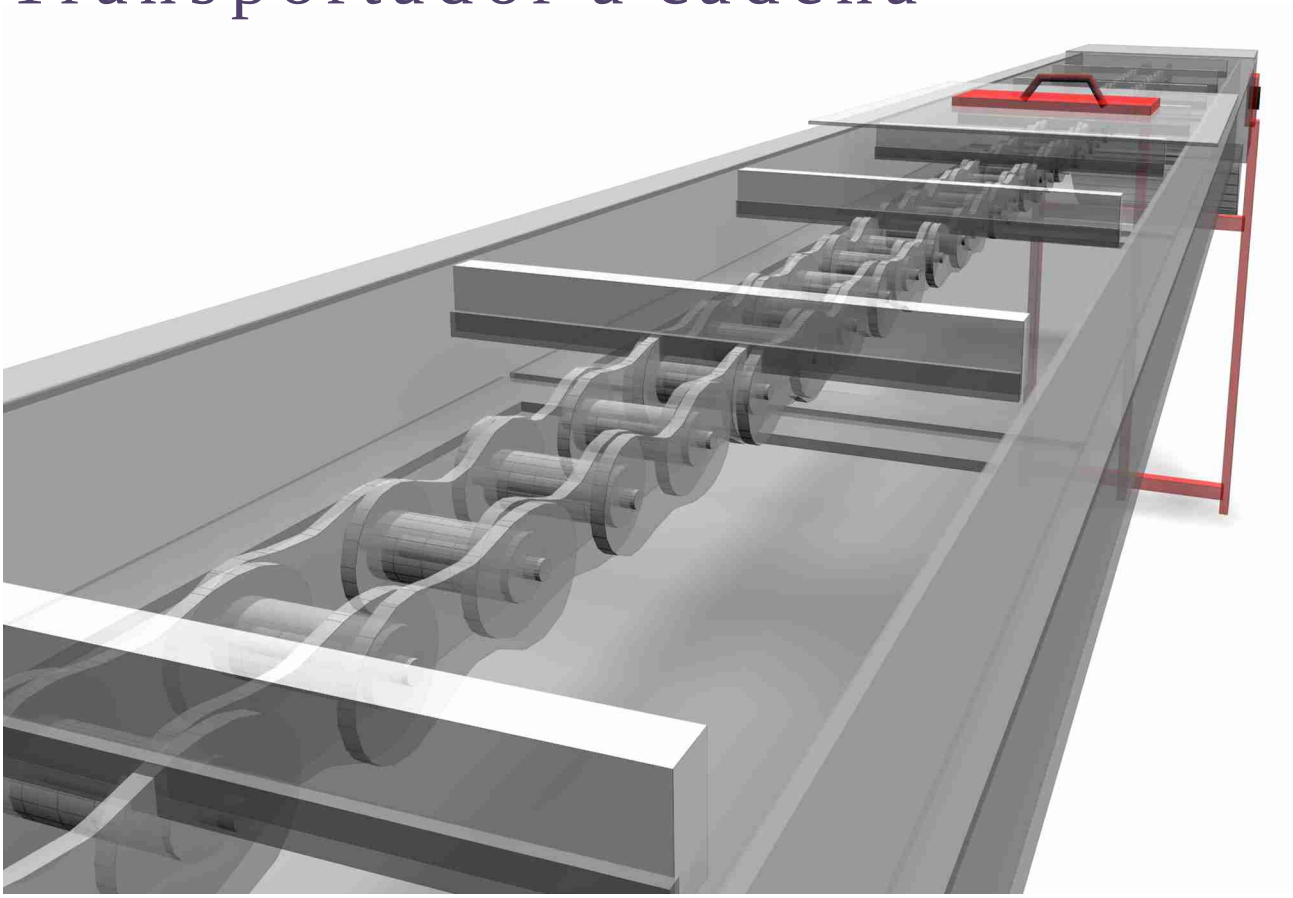

Características técnicas

- Cuerpos padrones unidos mediante bridas y bulones galvanizados, lo que facilita su montaje.
- Motorreductores de accionamiento con alto factor de servicio.
- Cadena de rodillos de alta resistencia.
- Cobertura superior fácilmente removible para acceso y limpieza.
- Fondo del transportador totalmente desmontable.
- Entrada y descargas de fácil instalación.
- Guías superiores de retorno desmontables.

Características especiales

- Ruedas dentadas bi-partida con tratamiento térmico en los dientes, lo que le otorga una extremada resistencia y durabilidad.
- Cabezal y cola con diseños que permiten que los mismos sean autolimpiantes.
- Tapas de inspección en el cabezal y cola, con protección para evitar accidentes.

GH Ingeniería S.R.L.
Calle Ypacarai y calle Mbuyapey.
Barrio Villa Bonita. Villa Elisa. CP 2619.
Departamento Central. Paraguay.

Telefax:
(+ 595 21) 946127
(+ 595 21) 946464
(+ 595 21) 942639

E-mail:
ghingenieria@ghingenieriasrl.com
informaciones@ghingenieriasrl.com

http://www.ghingenieriasrl.com

Representante:

GH Ingeniería S.R.L.

Estructuras metálicas

GH Ingeniería S.R.L. es fabricante de estructuras metálicas prefabricadas ideales para aplicaciones comerciales e industriales. Sus estructuras están basadas en diseños innovadores y simples que reducen los tiempos y costos de fabricación.

GH Ingeniería S.R.L. se enorgullece de la calidad introducida en cada uno de sus productos. Sus habilidades están siempre en la visión de un mejoramiento continuo, hacia la excelencia total. Así, esta empresa se ha consolidado como fabricante de productos y proveedora de servicios metalmecánicos.

La experiencia de sus ingenieros y personal técnico le permite ensamblar productos integrados con sistemas eléctricos, mecánicos, electromecánicos, hidráulicos y neumáticos. En GH Ingeniería S.R.L. existen los conocimientos, la experiencia y la infraestructura suficientes para diseñar y producir todo tipo de estructuras metálicas a su entera satisfacción. Por eso, las estructuras metálicas proyectadas, calculadas y fabricadas por GH Ingeniería S.R.L. otorgan la confianza de un verdadero producto de ingeniería.

Como fabricantes responsables de la ingeniería y el diseño de estructuras metálicas, la calidad y seguridad de su construcción es el factor más importante para GH Ingeniería S.R.L., acompañado de costos adecuados y acordes a lo ofrecido.

GH Ingeniería S.R.L. fabrica una amplia gama de estructuras de acero y elementos de conexión. Puede trabajar con especificaciones predeterminadas y también podemos diseñarlas de acuerdo a sus necesidades.

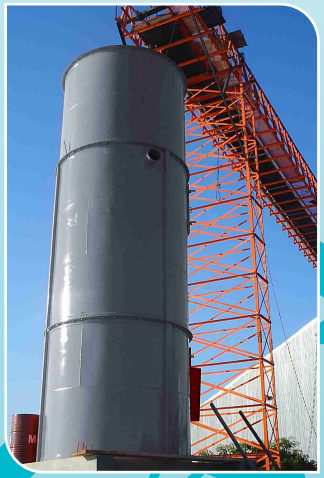

Balanzas de pesaje continuo

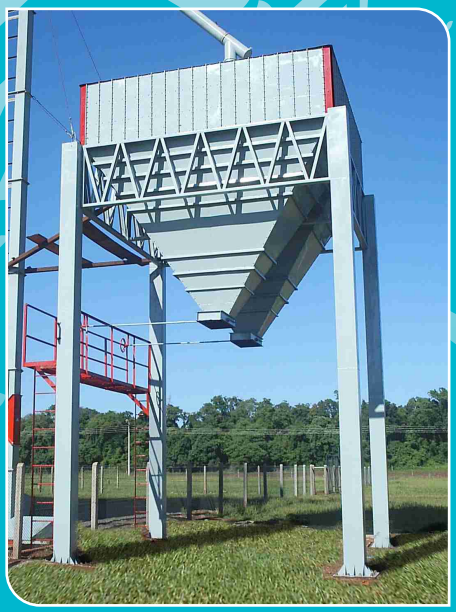

Tolvas aéreas de expedición

Estructuras metálicas

Desde la fabricación hasta el montaje, y por nuestros antecedentes, desde hoy GH Ingeniería S.R.L. debe ser su proveedor calificado de estructuras metálicas de responsabilidad.

GH Ingeniería S.R.L.
Calle Ypacarai y calle Mbuyapey.
Barrio Villa Bonita. Villa Elisa. CP 2619.
Departamento Central. Paraguay.

Telefax:
(+ 595 21) 946127
(+ 595 21) 946464
(+ 595 21) 942639

E-mail:
ghingenieria@ghingenieriasrl.com
informaciones@ghingenieriasrl.com

http://www.ghingenieriasrl.com

Prestigio

El prestigio de GH Ingeniería S.R.L. en diseño y producción de estructuras metálicas está basada en:

- Calidad superior de sus productos para su seguridad y confiabilidad.
- Diseño e ingeniería orientados a la reducción de costos de fabricación y de operación.
- Provisión, construcción e instalación para satisfacer todas sus necesidades.

Representante:

GH Ingeniería S.R.L.

Elevador a cangilones

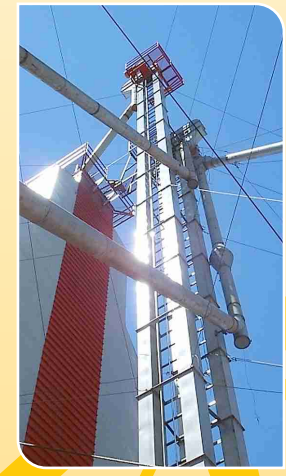

Los elevadores fabricados por GH Ingeniería S.R.L. son clasificados básicamente en tres tipos:

1) Elevadores para semillas. Con cangilones especiales para ser usados con semillas. Proyectados y construidos de forma tal que al elevar el grano produce un mínimo de daños mecánicos, preservando el poder de germinación de las semillas. Son de baja rotación, con dispositivos de inspección y limpieza para su mantenimiento.

2) Elevadores industriales. Para ser usado en el manejo comercial de granos. Puede ser con la totalidad de los cangilones con fondo (convencionales) o bien una serie de cangilones sin fondo intercalados con cangilones con fondo para permitir mayores capacidades. Son elevadores de alta velocidad, con el máximo de eficiencia y economía de energía.

3) Elevadores para productos harinosos. Proyectados y construidos para elevar productos harinosos de modo eficiente y sin producción de excesivo polvo.

Diseño estándar de GH desde el año 2003

Características especiales.

- Pie autolimpiable (opcional).
- Escaleras de ascenso con guardacuerpos.
- Tapa lateral (del pie) desmontable que facilita los trabajos de mantenimiento en el pie del elevador sin necesidad de desmontar la correa con cangilones.
- Compuertas de limpieza laterales deslizantes accionadas mediante volantes que facilitan su operación.
- Sistemas para alivio de explosiones que limitan los daños en caso de eventuales accidentes (opcional).
- Capacidades que van desde 10 Ton / hora hasta 600 Ton / hora y mayores.

Elevador a cangilones

Características técnicas.

- Accionamiento mediante motorreductor.
- Base construida de chapa de acero con refuerzos de cantoneras.
- Tambor de base tipo jaula que evita el aplastamiento de las semillas.
- Estirador en la base.
- Dos aberturas para limpieza en la base.
- Rodamientos autocompensados y blindados.
- Cuerpo doble en módulos padrones de 1 a 2 m construidos en chapa, con refuerzos a cada 0,5 m.
- Conexión entre módulos mediante bridas unidas con tornillos de cabeza hexagonal galvanizados.
- Parte superior construida en chapa de acero con refuerzos de perfil L y abertura lateral para inspección.
- Plataforma de mantenimiento superior.
- Pintura de fondo anticorrosiva y pintura de acabado.
- Producción estipulada para cereal con peso específico de 0,75 Ton / m³.
- Cantidad de telas adecuada a la capacidad y altura del elevador.

Observación: Los tamaños y capacidades están relacionados con la velocidad de la correa y el tipo de producto transportado.

Representante:

GH Ingeniería S.R.L.
Calle Ypacarai y calle Mbuyapey.
Barrio Villa Bonita. Villa Elisa. CP 2619.
Departamento Central. Paraguay.

Telefax:
(+ 595 21) 946127
(+ 595 21) 946464
(+ 595 21) 942639

E-mail:
ghingenieria@ghingenieriasrl.com
informaciones@ghingenieriasrl.com

http://www.ghingenieriasrl.com

GH Ingeniería S.R.L.

CONSTRUCCIONES METÁLICAS

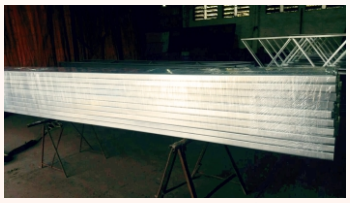

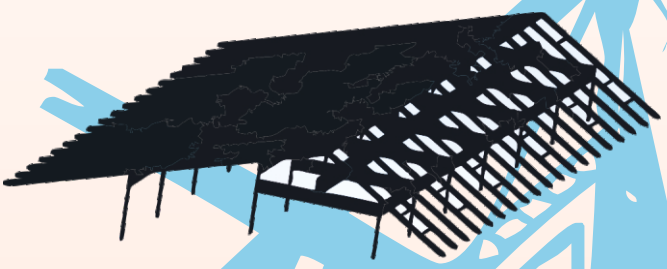

GH INGENIERIA S.R.L., es una empresa de Ingeniería, Fabricación y Montaje de Estructuras Metálicas y Calderería. Cuenta con un equipo Humano con dilatada experiencia y de referencia en el sector, se ha caracterizado por un rápido crecimiento, el continuo desarrollo y la incorporación de las más modernas tecnologías.

La empresa **GH INGENIERIA S.R.L.** se dedica a la construcción y montaje de estructuras metálicas.

GH INGENIERIA S.R.L. realiza cualquier tipo de estructura metálica. Nuestro ámbito de actuación abarca todo tipo de naves y/o edificios industriales, polideportivos, hipermercados, obras de edificación civil y pública, etc.

GH INGENIERIA S.R.L. ha desarrollado un sistema constructivo integral que le permite diseñar, calcular y fabricar estructuras metálicas reticuladas y/o de alma llena aplicando la última tecnología disponible en el mercado. La producción realizada íntegramente en planta industrial mediante máquinas y equipos de última generación, asegura una alta calidad y exactitud dimensional que optimiza los tiempos de fabricación y montaje, mejorando así los plazos de obra.

GH INGENIERIA S.R.L. está preparada para responder a la demanda que solicite el mercado, ofreciendo productos de calidad, siempre con el objetivo de mantener un nivel de servicio óptimo y con la mejor relación calidad-precio posible.

Nuestro sistema constructivo está totalmente tecnificado, disponiendo de medios, tanto materiales como humanos, para el desarrollo de las estructuras atornilladas y/o soldadas, lo que nos permite obtener productos de gran calidad, con plazos ajustados de ejecución. El diseño de la estructura metálica es realizado mediante los más avanzados sistemas de cálculo.

Nuestro gran objetivo es ofrecer a nuestros clientes una solución integral a medida y al mejor precio, utilizando en cada caso los medios, el personal y la tecnología más avanzada para el diseño y la fabricación.

Estamos comprometidos con la innovación tecnológica, la calidad, la seguridad del personal, la mejora continua en los procesos y la flexibilidad en la construcción.

CONSTRUCCIONES METÁLICAS

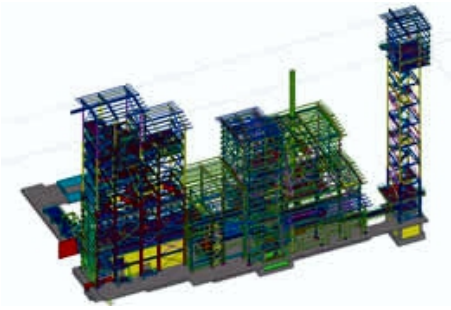

INGENIERÍA

Cálculo y diseño de estructuras metálicas.
Nuestro departamento de ingeniería utiliza las más avanzadas tecnologías informáticas para realizar cálculos estructurales y modelación, de tal manera que se obtienen resultados óptimos, siempre cumpliendo con la normativa vigente.

FABRICACIÓN

Destacamos en la fabricación de estructuras metálicas, al contar con los medios más modernos en cuanto a corte de perfil y chapa y desarrollando métodos de fabricación de vigas de alma llena (viga armada) y/o reticulados, con la maquinaria más moderna para desarrollar dicho trabajo.

MONTAJE

Contamos con unos equipos humanos especializados en montajes de estructuras metálicas y de unos medios materiales que nos permiten garantizar un excelente acabado en obra.

Ingeniería y Calidad al servicio de la construcción

GH Ingeniería S.R.L.
Calle Ypacarai y calle Mbuyapey.
Barrio Villa Bonita. Villa Elisa. CP 2619.
Departamento Central. Paraguay.

Telefax:
(+ 595 21) 946127
(+ 595 21) 946464
(+ 595 21) 942639
(+ 595 981) 446543

E-mail:
ghingenieria@ghingenieriasrl.com
informaciones@ghingenieriasrl.com

http://www.ghingenieriasrl.com

Características especiales

- Construídas en acero carbono con pintura epóxica de alta calidad
- Se pueden proveer además galvanizadas
- Bajo pedido, puede suministrarse en acero inoxidable

Representante:

GH Ingeniería S.R.L.

Tolva aérea con Pesaje de expedición

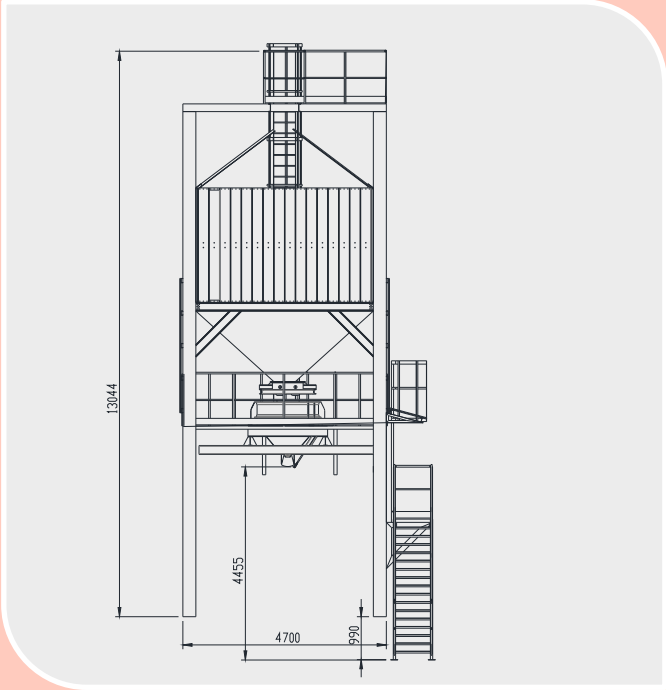

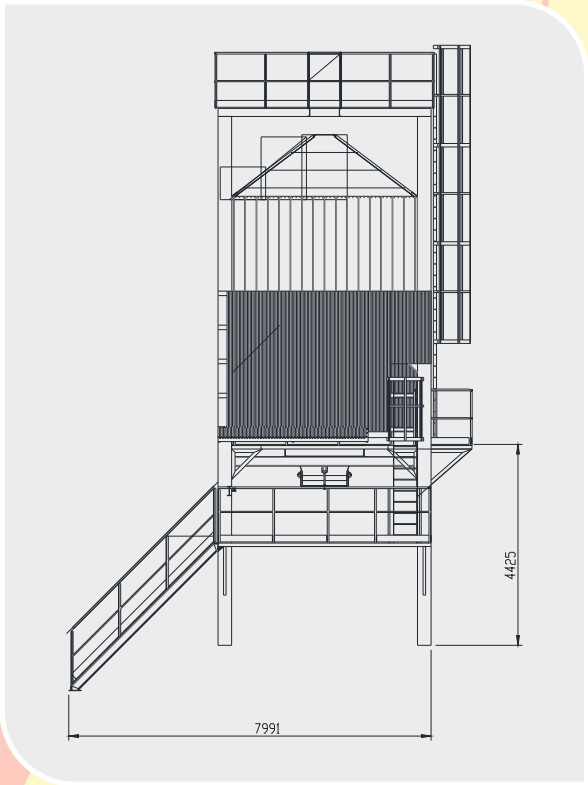

El ritmo actual de los agronegocios nos impone rapidez en todo el proceso que implica la comercialización. Uno de los puntos críticos siempre consiste en la expedición final sobre camiones.

La utilización de los sistemas tradicionales de tolvas aéreas de expedición en cierta manera contribuyó enormemente con la agilización de la expedición sobre camiones pero su sola utilización generó un inconveniente con el control del peso máximo permitido para el transporte lo que implicaba idas y vueltas hasta la báscula de la planta para control y posterior desalije o complementación de la carga que permita la utilización óptima de la capacidad de transporte disponible.

Se palió en cierta forma instalando básculas pesa camiones debajo de las tolvas aéreas pero los ajustes finales de peso implicaban generalmente pérdidas de tiempo por tener que desarrollarse los mismos a menor velocidad que el proceso grueso de pesaje.

Para ello hemos desarrollado la ***TOLVA AÉREA CON PESAJE DE EXPEDICIÓN*** que significa la combinación de las ventajas de los sistemas arriba descriptos ganándose un valioso tiempo en los procesos de expedición y la precisión de la carga con utilización óptima de la capacidad de transporte disponible.

El equipo cuenta con una tolva superior con capacidad de aproximadamente 50 toneladas (basadas en p.e.: 750 kgr/m3) lo que significa un pulmón importante que permite la expedición a altas tasas liberando así rápidamente los camiones y generando espacios en el interior de su instalación para recibir mayor cantidad de productos.

Una vez posicionado el transporte en su posición de carga, se programa la capacidad deseada (esto es variable en función del tamaño del transporte disponible) y se comienza el proceso de expedición debiendo el operador garantizar producto suficiente en la tolva superior para el sistema entregue sobre camiones a tasas altísimas. Una vez alcanzado el pesaje deseado, inmediatamente se corta el proceso de carga y se deja espacio para el siguiente camión y repetir así el proceso. Mientras se produce la salida del camión cargado y la entrada del camión a cargar, se sigue alimentando con producto la tolva aérea sin necesidad de cortar ningún proceso en la planta.

Modelos disponibles

. Capacidades van de acuerdo a las necesidades del cliente

(*) Capacidad Basada en P.E.: 750 kgr/m3

Tolva aérea con Pesaje de expedición

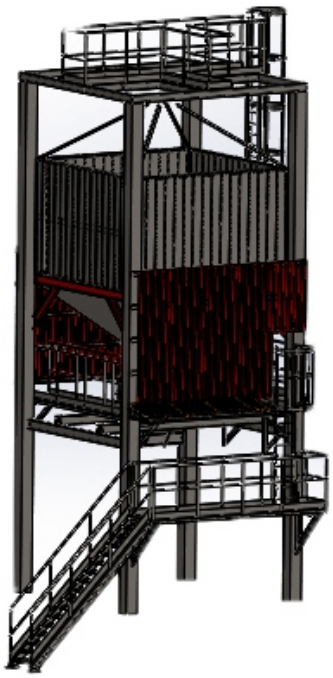

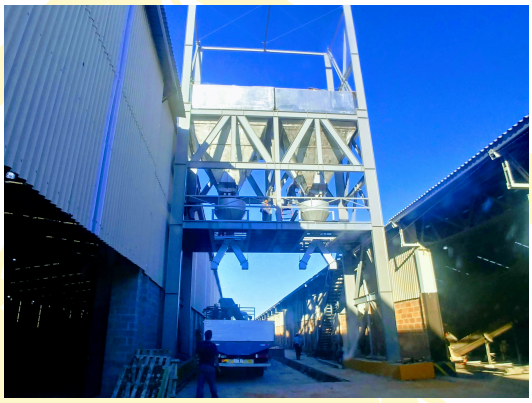

Características técnicas

- Cuerpos padrones unidos mediante bridas y bulones galvanizados, lo que facilita su montaje.
- Estructura dimensionada para las condi-. ciones ambientales más severas.
- Entrada y descargas de fácil instalación.

Características especiales

. Cola con tensores de tracción y de nivelación.
. Sección trasera con juntas para evitar salida de polvo al exterior
. Remoción de los tambores frontal y pos-terior sin necesidad de cortar la cinta
. Rodamientos altamente sobredimensinados
. Entrada de producto diseñadas para encaminar directamente al material en la dirección del transporte

GH Ingeniería S.R.L.
Calle Ypacarai y calle Mbuyapey.
Barrio Villa Bonita. Villa Elisa. CP 2619.
Departamento Central. Paraguay.

Telefax:
(+ 595 21) 946127
(+ 595 21) 946464
(+ 595 21) 942639

E-mail:
ghingenieria@ghingenieriasrl.com
informaciones@ghingenieriasrl.com

http://www.ghingenieriasrl.com

Representante:

GH Ingeniería S.R.L.

Zarandas separadoras

Las Zarandas y Separadores fabricadas por ***GH INGENIERIA S.R.L.*** están diseñadas para adaptarse o incorporarse a cualquier instalación nueva o existente.

La transmisión mediante motovibradores provee un movimiento oscilatorio suave y libre de vibración de la caja inclinada de zarandas, suspendida sobre resortes de alta resistencia, asegurando una distribución y estratificación inmediata y equitativa del material sobre toda el área de las cribas.

La vibración resultante produce un flujo rápido y un zarandeo eficiente con altas capacidades. El armazón robusto y sin vibraciones también sirve como base para otros equipos, permitiendo un flujo por gravedad del material a través de todo el sistema de procesamiento.

Su aplicación para la selección y separación de materiales diversos las hace muy versátiles, pudiendo utilizarse en distintos sectores industriales.

Modelos disponibles

Disponibles para clasificaciones en diversas áreas: granos, alimentos balanceados, fertilizantes y, en general, cualquier proceso que requiera separación por tamaños

Zarandas separadoras

Características técnicas

La zaranda está construida en chapa plegada de espesor conveniente, con refuerzos internos. Posee dos moto-vibradores ubicados a los laterales del cajón. Se ofrecen mallas de material AISI de diferentes calibres para poder regular la granulometría de producto.

Características especiales

Se puede proveer equipos con 1, 2 y 3 niveles de separación de productos

GH Ingeniería S.R.L.
Calle Ypacarai y calle Mbuyapey.
Barrio Villa Bonita. Villa Elisa. CP 2619.
Departamento Central. Paraguay.

Telefax:
(+ 595 21) 946127
(+ 595 21) 946464
(+ 595 21) 942639

E-mail:
ghingenieria@ghingenieriasrl.com
informaciones@ghingenieriasrl.com

http://www.ghingenieriasrl.com

Representante:

GH Ingeniería S.R.L.

Plataforma volcadora

Las plataformas volcadoras hidráulicas de GH Ingeniería S.R.L. son sistemas de descarga que otorgan rapidez y seguridad en los procesos de descarga a granel, a la vez que generan una reducción de los costos de operación.

Características técnicas generales

- Capacidades que van desde 35 toneladas hasta 100 toneladas, lo que permite el servicio con toda la gama de transportadores a granel.
- Plataformas de basculación longitudinal o transversal, según el producto a ser descargado.
- Calzas trabarruedas accionadas hidráulicamente mediante cilindros instalados en las mismas.
- Plataformas construidas con vigas-cajón de chapa plegada y piso superior de chapa antideslizante.
- Ángulo de descarga de 40º.
- Regulación de altura máxima de subida de la plataforma mediante sensores del tipo "fin de carrera".
- Pivote trasero con buje de bronce y eje de alta resistencia, con sistema de fácil lubricación y mantenimiento.
- Modelos con cilindros internos en instalaciones construidas para nuestros sistemas de descarga.
- Modelos con cilindros externos para su instalación en unidades de recepción preexistentes, lo que permite el montaje en tolvas ya construidas sin necesidad de grandes modificaciones.
- Todos los componentes son desengrasados, y las rebabas y los elementos angulosos son eliminados, evitando de esta manera las aristas cortantes y otorgando un excelente aspecto al conjunto.

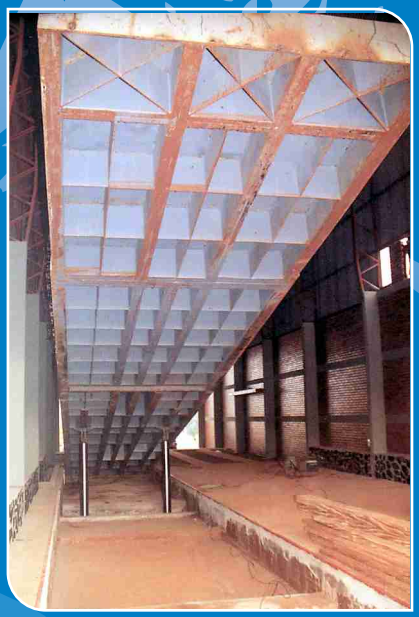

Plataforma volcadora

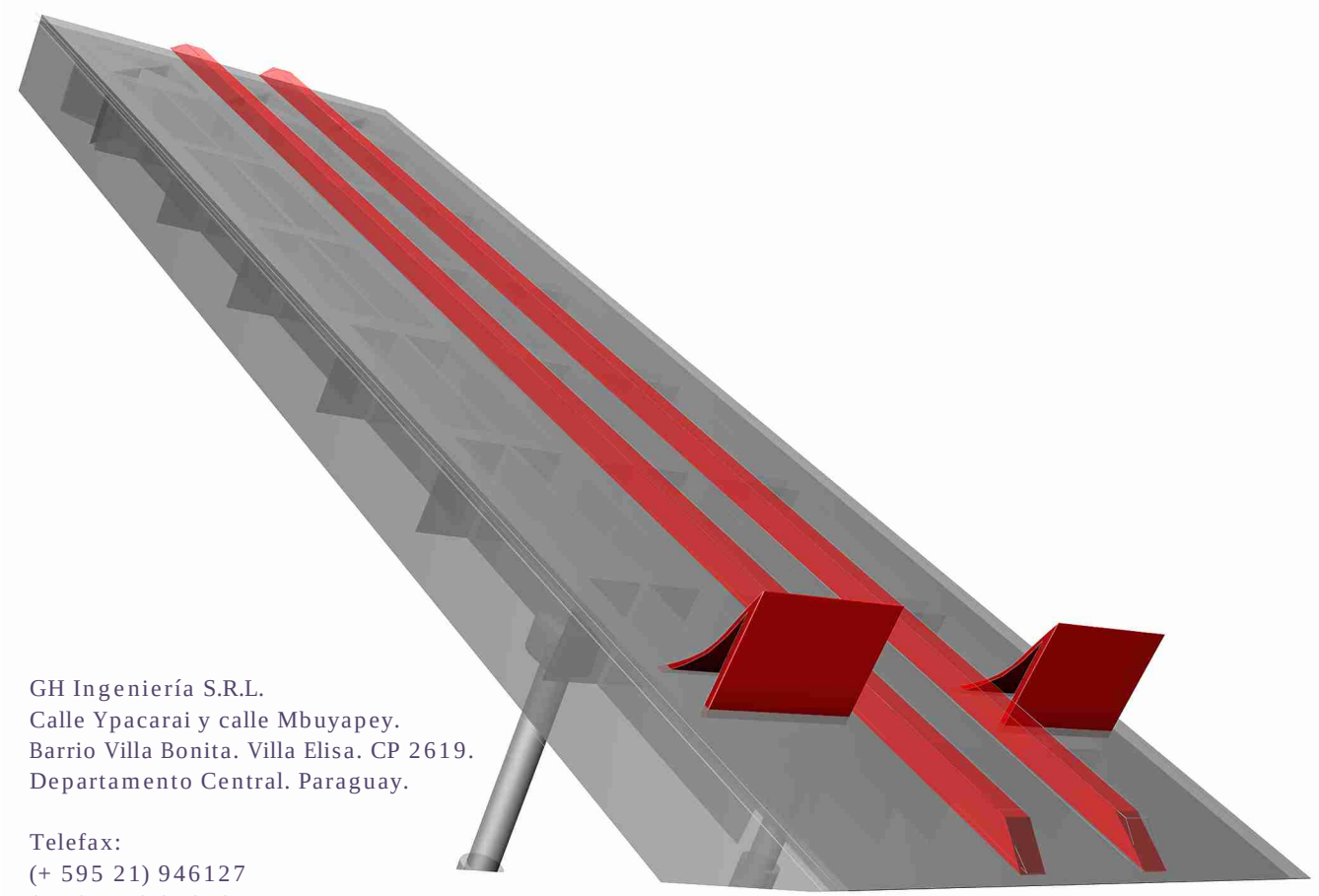

GH Ingeniería S.R.L.
Calle Ypacarai y calle Mbuyapey.
Barrio Villa Bonita. Villa Elisa. CP 2619.
Departamento Central. Paraguay.

Telefax:
(+ 595 21) 946127
(+ 595 21) 946464
(+ 595 21) 942639

E-mail:
ghingenieria@ghingenieriasrl.com
informaciones@ghingenieriasrl.com

http://www.ghingenieriasrl.com

Representante:

Características técnicas de la Unidad hidráulica y el panel de control

- Arranque estrella triángulo mediante contactores, relés y temporizadores.
- Tanque de capacidad adecuada al modelo de la plataforma y sus características.
- Indicadores de temperatura y nivel de aceite.
- Filtro de acero recuperable sumergido en el tanque de aceite.
- Bombas con caudal adecuado y presión acorde al modelo de plataforma seleccionado.
- Reguladores de presión máxima que garantizan el funcionamiento seguro del sistema.
- Válvulas de comando direccional con antirretorno incorporados.
- Fusible de línea tipo NH.
- Tableros eléctricos con todos los componentes del sistema protegidos por fusibles.
- Comando de los sistemas a distancia mediante botoneras que controlan la subida y bajada de las calzas, y el ascenso y descenso de la plataforma. Alimentación de la botonera mediante cables de control flexibles de alta durabilidad, que proporcionan una operación simple, ágil y segura.

GH Ingeniería S.R.L.

CARGADOR DE GRANELES A CONTAINERS

La mayoría de los productos granulares o peletizados pueden ser cargados utilizando este dispositivo.
Productos típicos son pellets de plástico, azúcar, granos, ración peletizada, chip de madera, arroz.

El cargador de containers se utiliza utiliza para cargar productos granulares en´contenedores ISO.

La versión de marco fijo está diseñada para instalarlos bajo tolvas fijas que siempre se utilizan para cargar materiales en contenedores.

El contenedor es trasladado hasta el equipo; el mismo se monta sobre el mismo mediante dispositivos de izaje o mediante un montacargas, se realizan las conexiones y comienza la carga.

El uso de contenedores ISO para transporte de productos a granel es cada vez más generalizada.

COMPONENTES

El conjunto de lanzador de correa comprende accionamiento, poleas principales, tolva de entrada y deflector de salida del producto.

Construido de acero carbono con pintura epóxica de alta calidad. A pedido, podrá suministrarse en Acero inoxidable.

El sistema de control comprende un panel principal que contiene los controles necesarios para encendido y variación de velocidad del motor; con toma de corriente trifásica con cable y el enchufe de 10 m permiten conexión de alimentación a un alimentador eléctrico disponible.

CARGADOR DE GRANELES A CONTAINERS

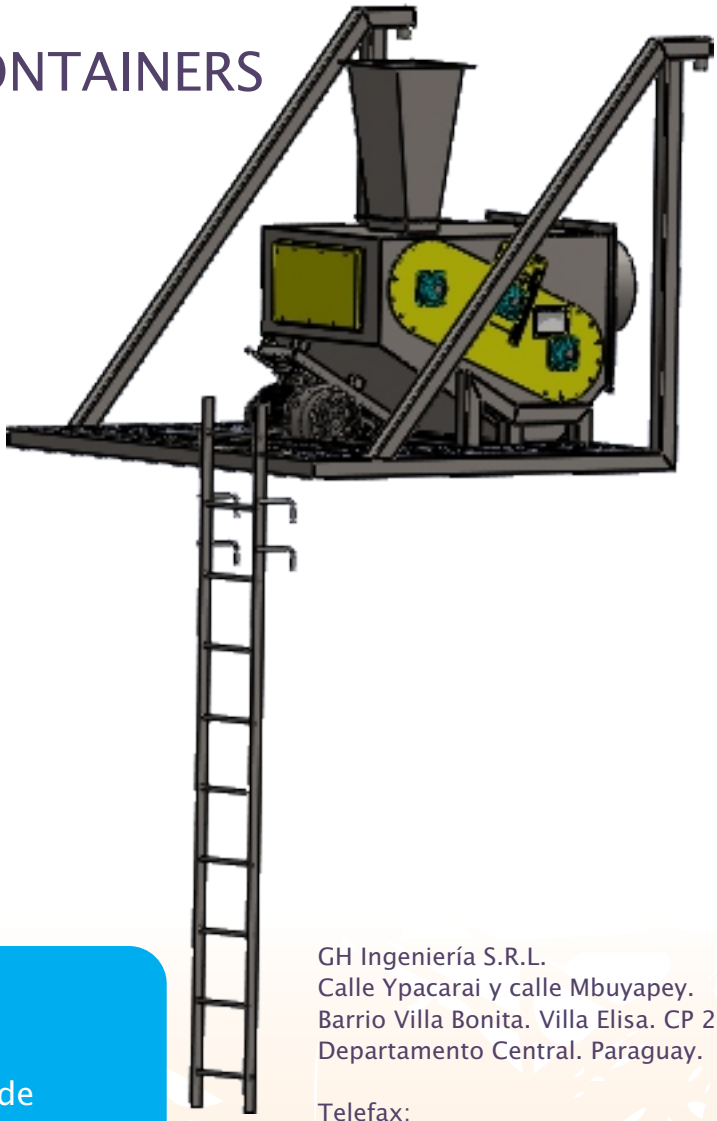

Características técnicas

- Potencia: 15 hp
- Equipado con variador de frecuencia que permite regular a voluntad la distancia de lanzamiento en carga
- Motor de accionamiento trifásico
- Capacidad: hasta 200 m3/hora

Características especiales

- Construído en acero carbono con pintura epóxica de alta calidad
- Bajo pedido, puede suministrarse en acero inoxidable

GH Ingeniería S.R.L.
Calle Ypacarai y calle Mbuyapey.
Barrio Villa Bonita. Villa Elisa. CP 2619.
Departamento Central. Paraguay.

Telefax:
(+ 595 21) 946127
(+ 595 21) 946464
(+ 595 21) 942639

E-mail:
ghingenieria@ghingenieriasrl.com
informaciones@ghingenieriasrl.com

http://www.ghingenieriasrl.com

Representante: